Competition Sheet

Kouvola, 13.-14.1.2017

8 Participants

XXXVIII International Herman Kare Tournament (UWW)

Miehet — Category

98kg — Weight class

1	**Vilius Laurinaitis**	LITHUANIA
2	**Anton Eurén**	Örgryte IS (SWE)
3	**Elias Kuosmanen**	FINLAND
4	**Romas Fridrikas**	LITHUANIA
5	**Hayden Zillmer**	UNITED STATES OF AMERICA
6	**Mathias Bakk**	BK Throtl (DEN)
7	**Arvi Savolainen**	Lahden Ahkera (FIN)
8	**Konsta Mäenpää**	Ilmajoen Kisailijat (FIN)

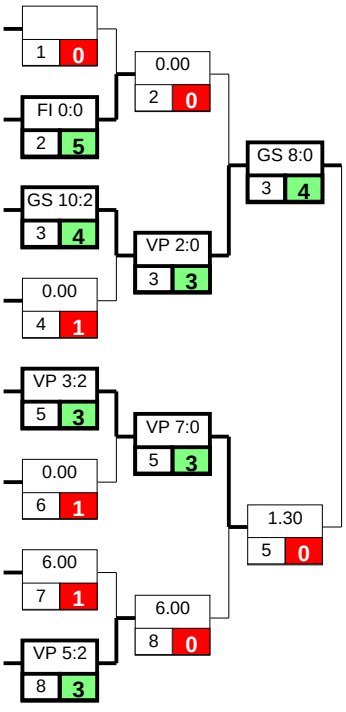

Rangliste	KP	SS	ÜK	+	-
1 Elias Kuosmanen (-3)					
2 Hayden Zillmer (-5)					
3 Konsta Mäenpää (-8)					
3 Anton Eurén (-2)					
5 Mathias Bakk (-6)					
5 Romas Fridrikas (-4)					
7 Arvi Savolainen (-7)	1	0	0	2	5
8 Vilius Laurinaitis (-1)	0	0	0	0	0

Hoffnungsrunde der Verlierer gegen Elias Kuosmanen

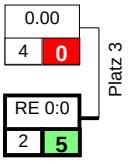

Hoffnungsrunde der Verlierer gegen Hayden ZillmerHayd

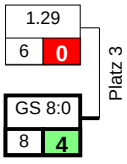

Turnierverwaltung Ringen 5.0 Lisenssi myönnetty: Voikkaan Viesti / Mäkinen Esa
© 1994-2015 by NOVA Software GmbH, Julkaisija Klaus Armbruster, Bärenbach 16, D-77796 Mühlenbach
Tel.: +49 (0) 7832/969460, E-Mail: Klaus.Armbruster@ringersoftware.de